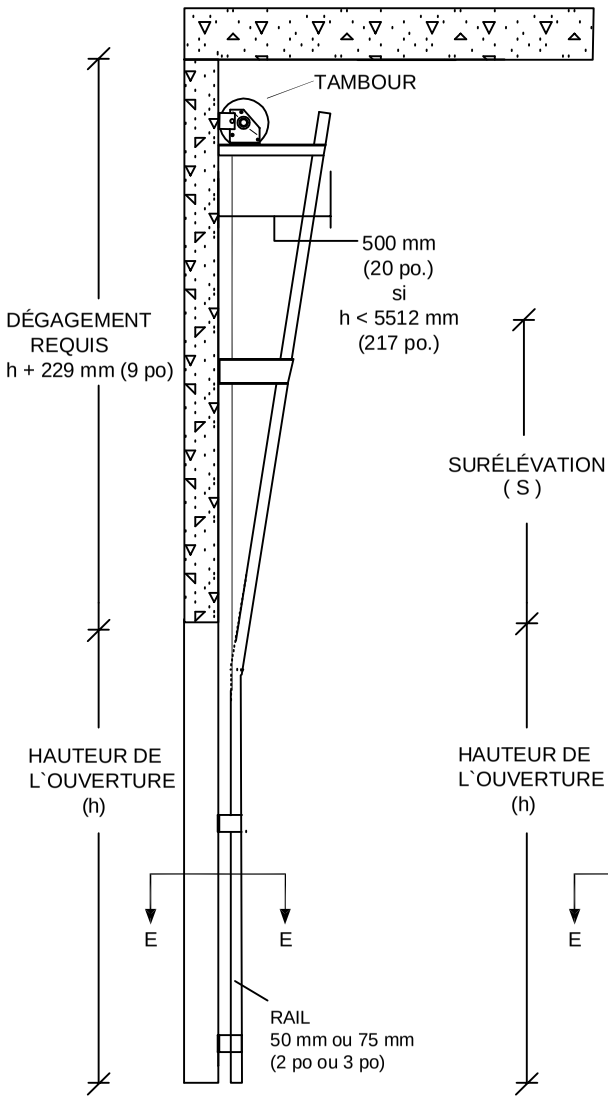

ÉLÉVATION VERTICALE
EV

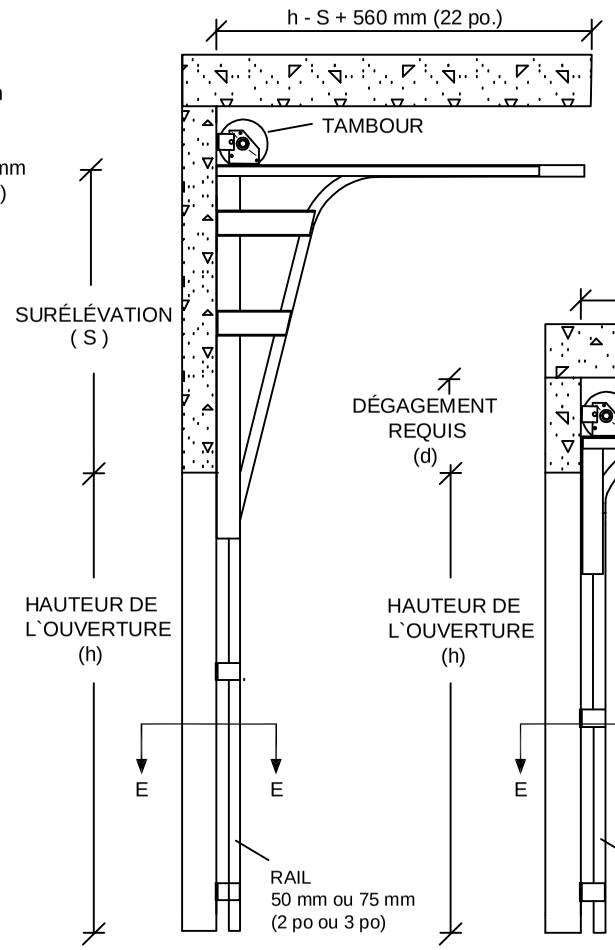

SURÉLÉVATION
SE

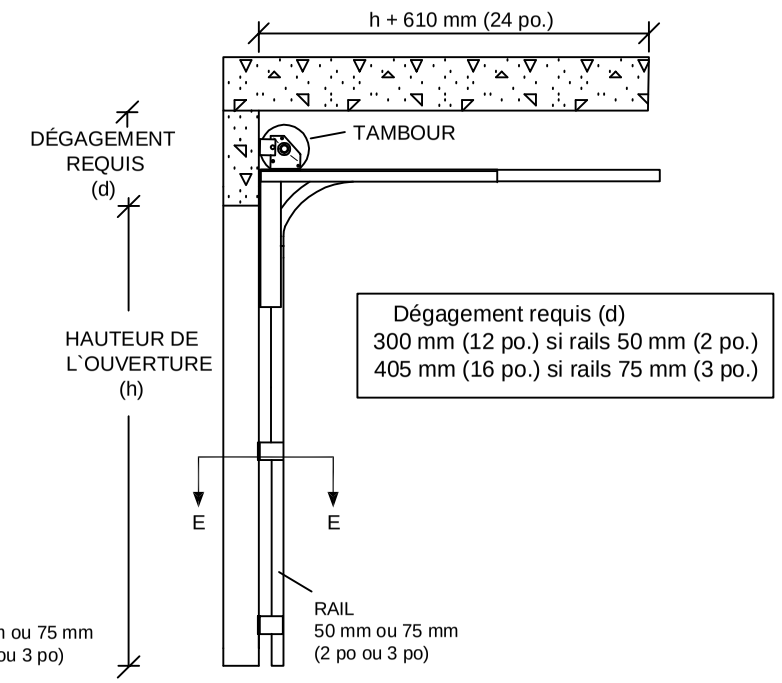

Dégagement requis (d)
300 mm (12 po.) si rails 50 mm (2 po.)
405 mm (16 po.) si rails 75 mm (3 po.)

RÉGULIER
REG

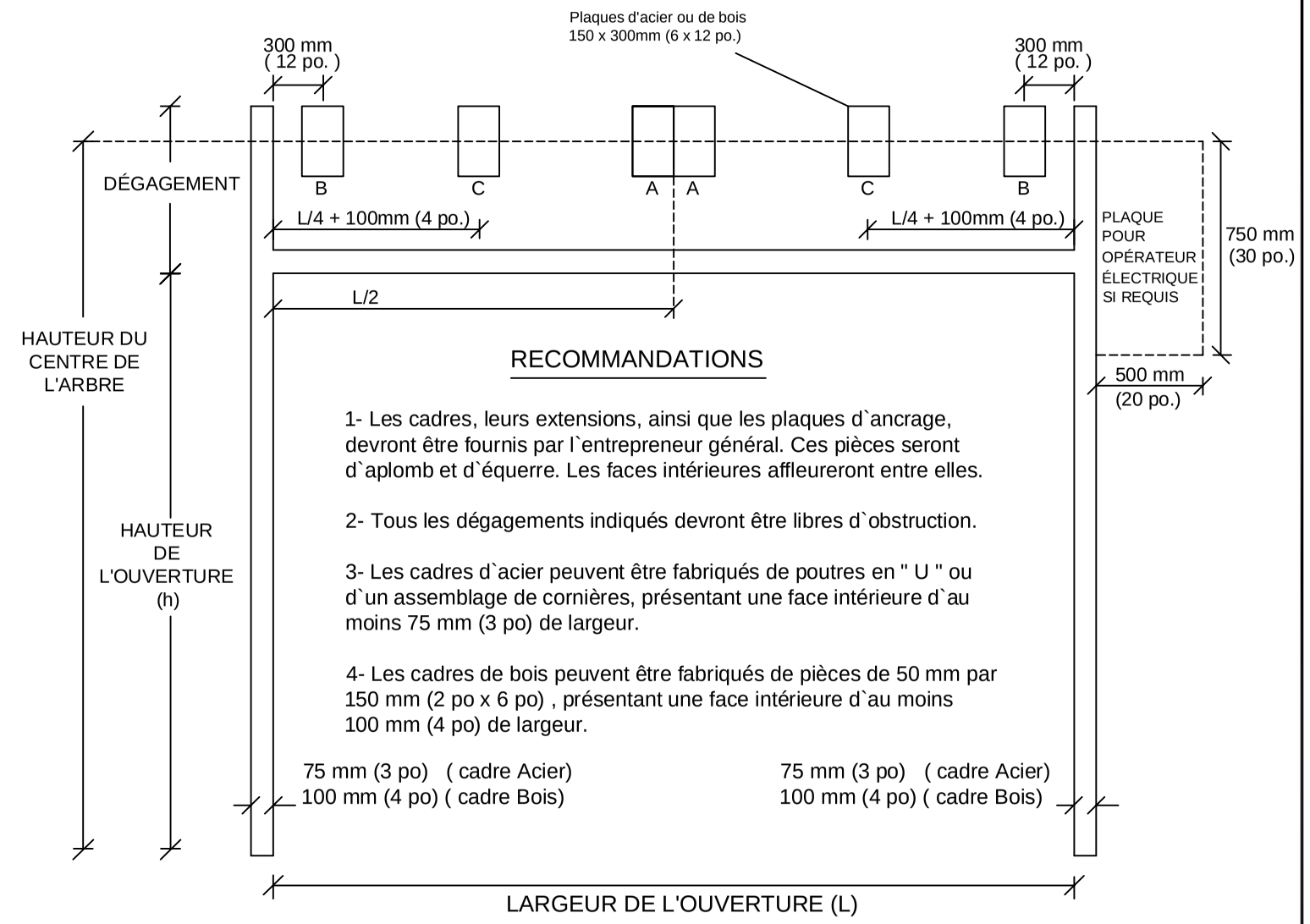

RECOMMANDATIONS

1- Les cadres, leurs extensions, ainsi que les plaques d`ancrage, devront être fournis par l`entrepreneur général. Ces pièces seront d`aplomb et d`équerre. Les faces intérieures affleureront entre elles.

2- Tous les dégagements indiqués devront être libres d`obstruction.

3- Les cadres d`acier peuvent être fabriqués de poutres en " U " ou d`un assemblage de cornières, présentant une face intérieure d`au moins 75 mm (3 po) de largeur.

4- Les cadres de bois peuvent être fabriqués de pièces de 50 mm par 150 mm (2 po x 6 po) , présentant une face intérieure d`au moins 100 mm (4 po) de largeur.

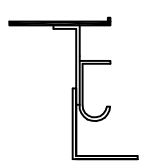

PROTÈGE RAILS EN "L"
1524mm (60 po) haut
(OPTION)

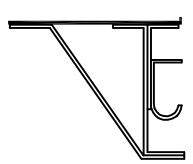

PROTÈGE RAILS EN "Z"
1524mm (60 po) haut
(OPTION)

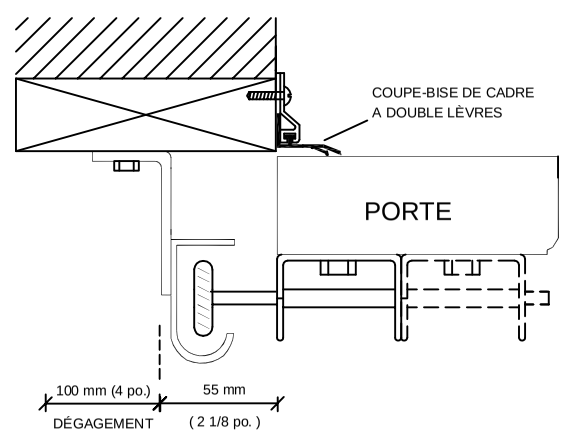

COUPE E-E
(CADRE DE BOIS)

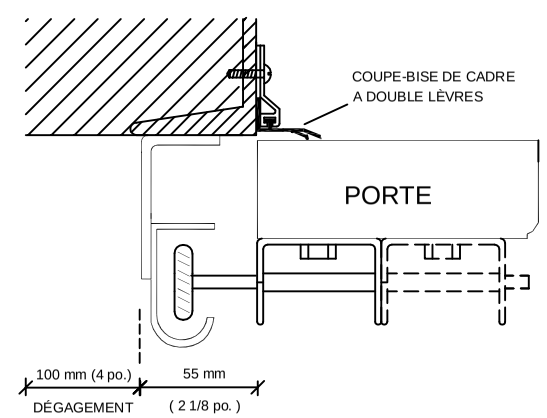

COUPE E-E
(CADRE D'ACIER)

GARAGA INC.

PAGE : 2 DE 2

SYSTÈME D'OUVERTURE
DE PORTE DE GARAGE
SECTIONNELLE LEVANTE

PROJET:

# PORTE	QTÉ	LARG.	HAUT.	RAILS	MOU-VEMENT	HAUTEUR LIBRE REQUIS	MONTAGE	ANCRAGES DES RESSORTS		OPTIONS				AUTRES OPTIONS
								POSITION REQUISE	HAUTEUR CENTRE ARBRE	ANGLE CONTINU	PENTURES DOUBLES	PROTEGE RAILS	CYCLE RESSORTS	

DISTRIB. :

ARCHITECTE :

ENTREPRENEUR :

DATE :